СТЕЛЛАЖ
ES 150KD/75X30/4

4 полки

ДЛЯ ДОМА, ДАЧИ И ОФИСА

- до 120 кг — НАГРУЗКА НА СТЕЛЛАЖ
- НА БОЛТАХ
- до 30 кг — НАГРУЗКА НА ПОЛКУ
- 25 мм шаг регулировки высоты полок — РЕГУЛИРОВКА ПОЛОК
- 12 месяцев — ГАРАНТИЯ

- БЫСТРАЯ ЛЕГКАЯ СБОРКА СОЕДИНЕНИЯ СТОЙКИ И ПОЛКИ ПРИ ПОМОЩИ БОЛТОВ С ГАЙКАМИ
- УСТОЙЧИВОСТЬ К КОРРОЗИИ ИЗГОТОВЛЕН ИЗ ОЦИНКОВАННОЙ СТАЛИ
- КОМПАКТНАЯ УПАКОВКА ПОМЕЩАЕТСЯ В БАГАЖНИК АВТОМОБИЛЯ
- ВЫГОДНАЯ ПОКУПКА

ЛУЧШАЯ ЦЕНА

РАЗБОРНАЯ СТОЙКА

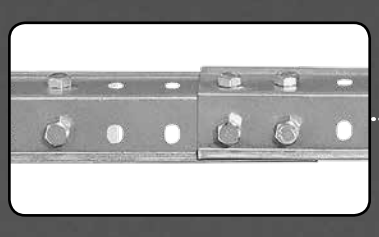

УДОБСТВО ПЕРЕВОЗКИ

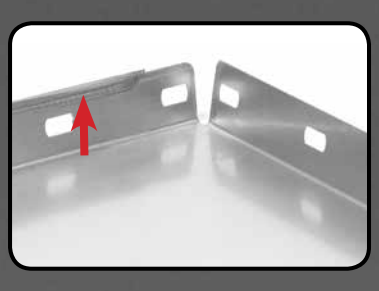

БЕЗОПАСНЫЕ РЕБРА ПОЛКИ И КРАЯ СТОЙКИ

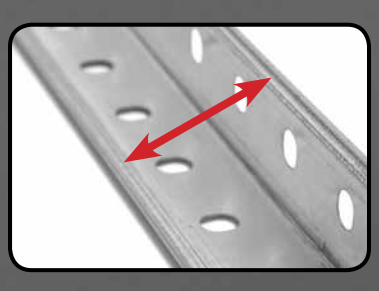

СХЕМА СБОРКИ СТЕЛЛАЖА ES 150KD/75X30/4

КОМПЛЕКТАЦИЯ СТЕЛЛАЖА:

1. Стойка 75KD.....8 шт.
2. Полка 75x30.....4 шт.
3. Усилитель стойки.....8 шт.
4. Болт M6x10(12).....64 шт.
5. Гайка M6.....64 шт.
6. Подпятник пластиковый.....4 шт.

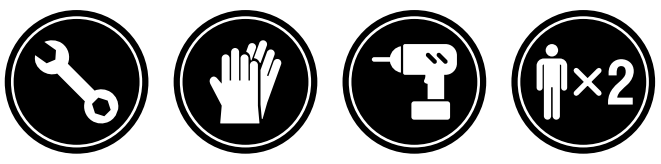

ШАГ 1

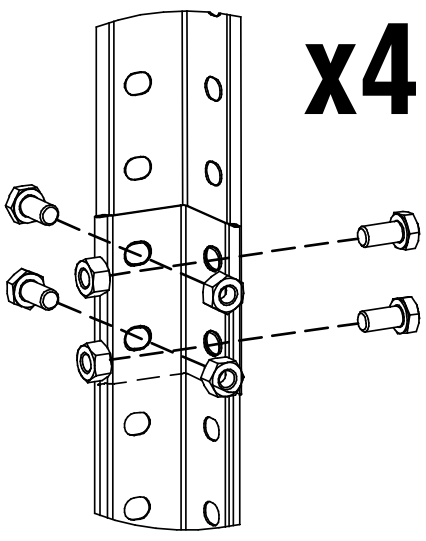

Соединить две стойки между собой с помощью болтов и гаек. Итого собрать четыре составные стойки.

ШАГ 2

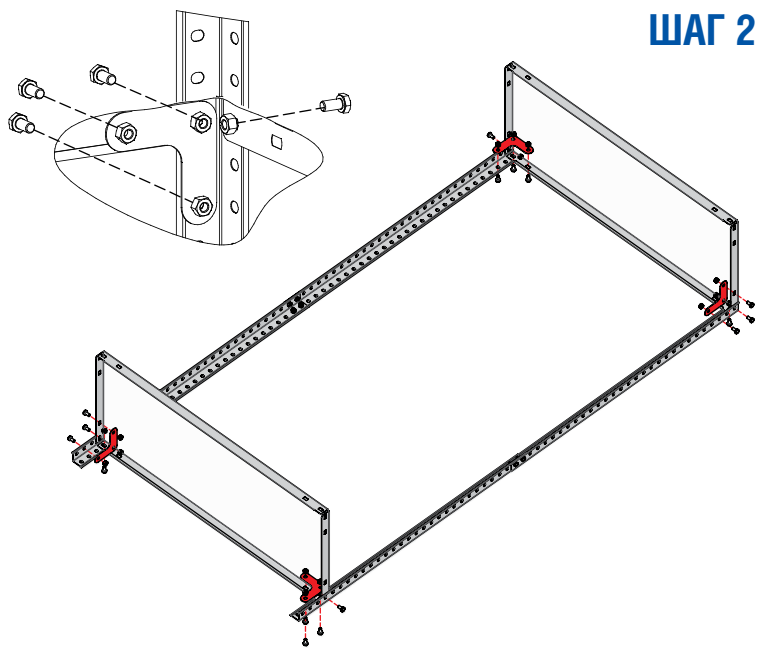

ШАГ 3

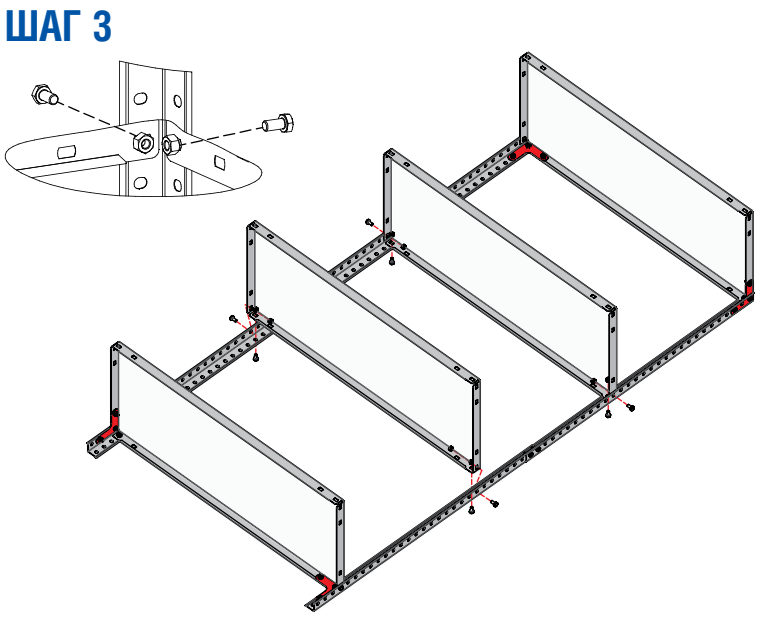

ШАГ 4

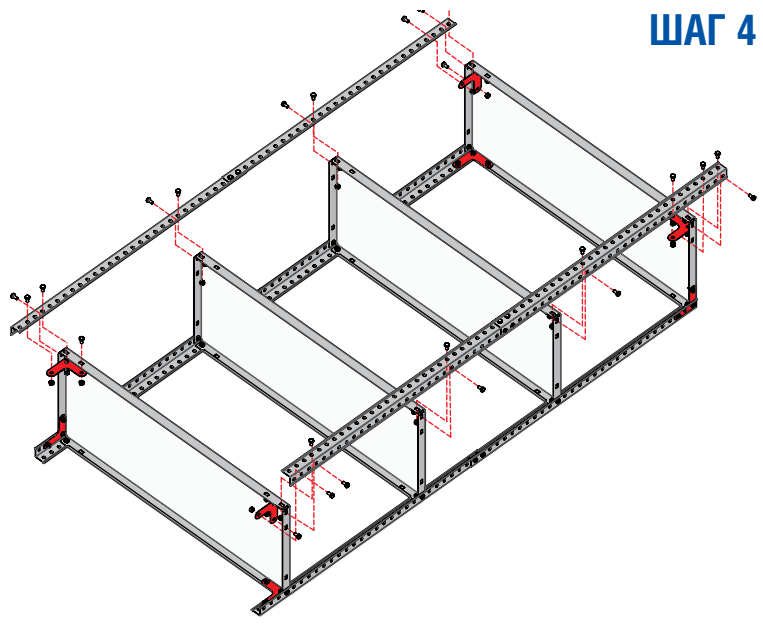

ШАГ 5

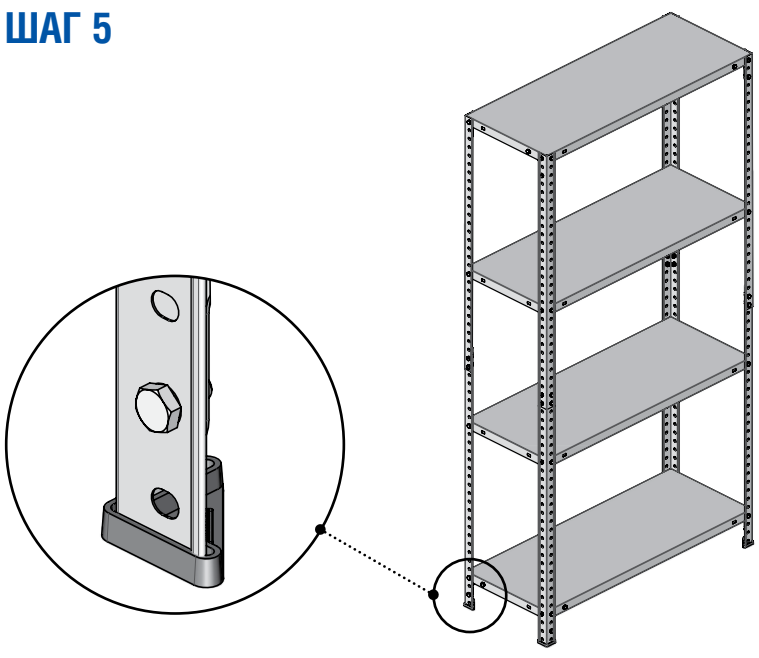

ШАГ 6

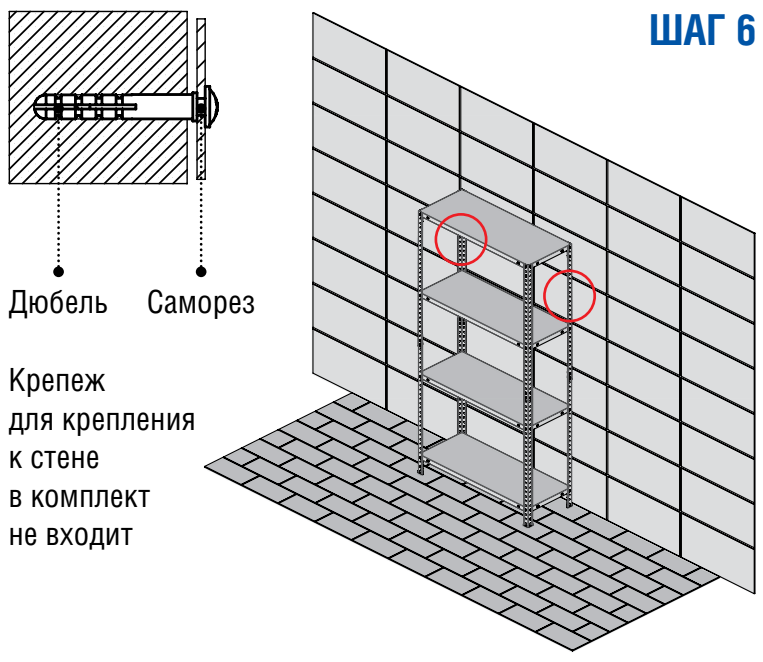

Крепеж для крепления к стене в комплект не входит

СХЕМА УСТАНОВКИ УСИЛИТЕЛЕЙ СТОЙКИ НА СТЕЛЛАЖ

1. Усилители стойки (4шт.)
2. Верхняя полка
3. Нижняя полка
4. Усилители стойки (4шт.)

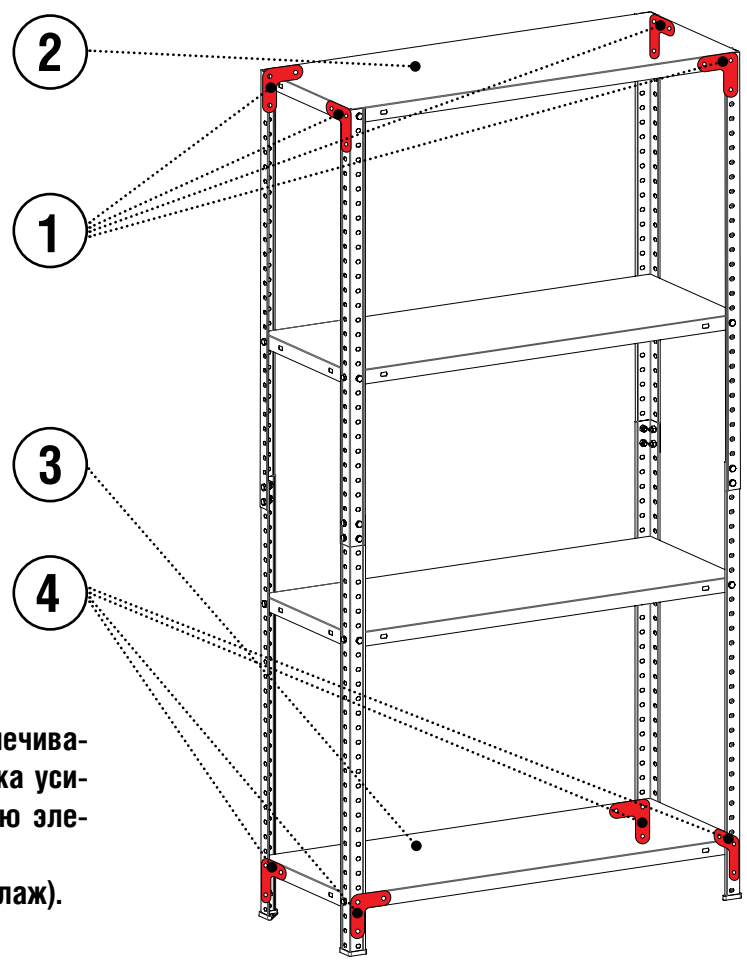

ВНИМАНИЕ:

Правильная установка усилителей стойки обеспечивает жёсткость стеллажа. Неправильная установка усилителей стойки может привести к повреждению элементов стеллажа во время эксплуатации.
(см.Схема установки усилителей стойки на стеллаж).

ВНИМАНИЕ:

1. **Максимально допустимая нагрузка на полку – 30 кг, на стеллаж – 120 кг.**
2. **Расстояние от пола до первой полки не должно превышать 150 мм. Расстояние между полками не должно превышать 500 мм.**
3. **Стеллаж должен быть установлен на ровной твердой поверхности.**
4. **Располагать грузы необходимо равномерно по всей площади полки.**
5. **Загрузку полок следует производить в последовательности от нижней к верхней. Более тяжелые грузы необходимо располагать на нижних полках.**

ДЛЯ ВАШЕЙ БЕЗОПАСНОСТИ

1. **Загрузку стеллажа производите последовательно, начиная с нижней полки.**
2. **Более тяжелые предметы распределите на нижних полках стеллажа.**
3. **Грузы распределять на полке равномерно по всей площади.**
4. **Категорически запрещается вставать на полки, опираться на элементы стеллажа, опирать на стеллажную конструкцию какие-либо предметы.**
5. **Стеллаж должен быть прикреплен к несущим элементам стен не менее чем в 2-х точках, в случае если нагрузка на полки стеллажа превышает 15кг, а нагрузка на стеллаж превышает 60кг.**
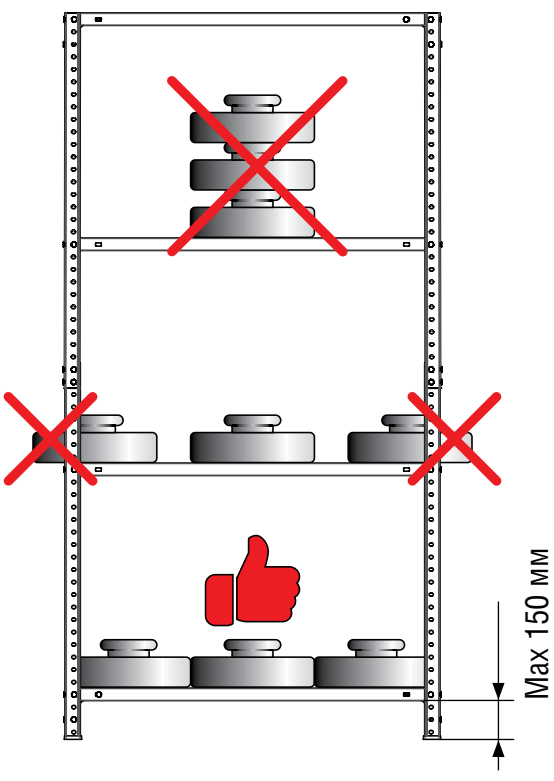
Крепеж для крепления стеллажа к стене в комплект не входит.